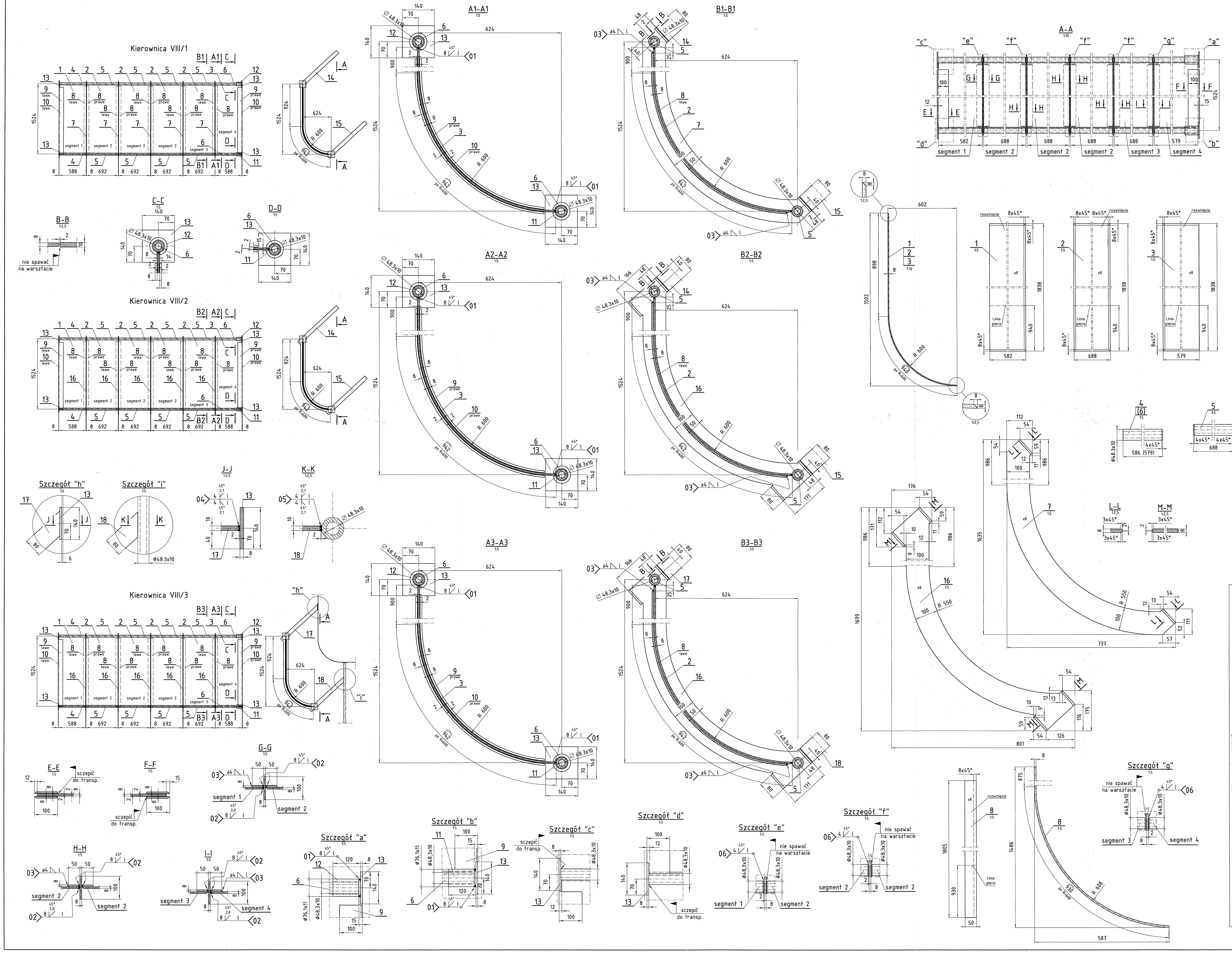

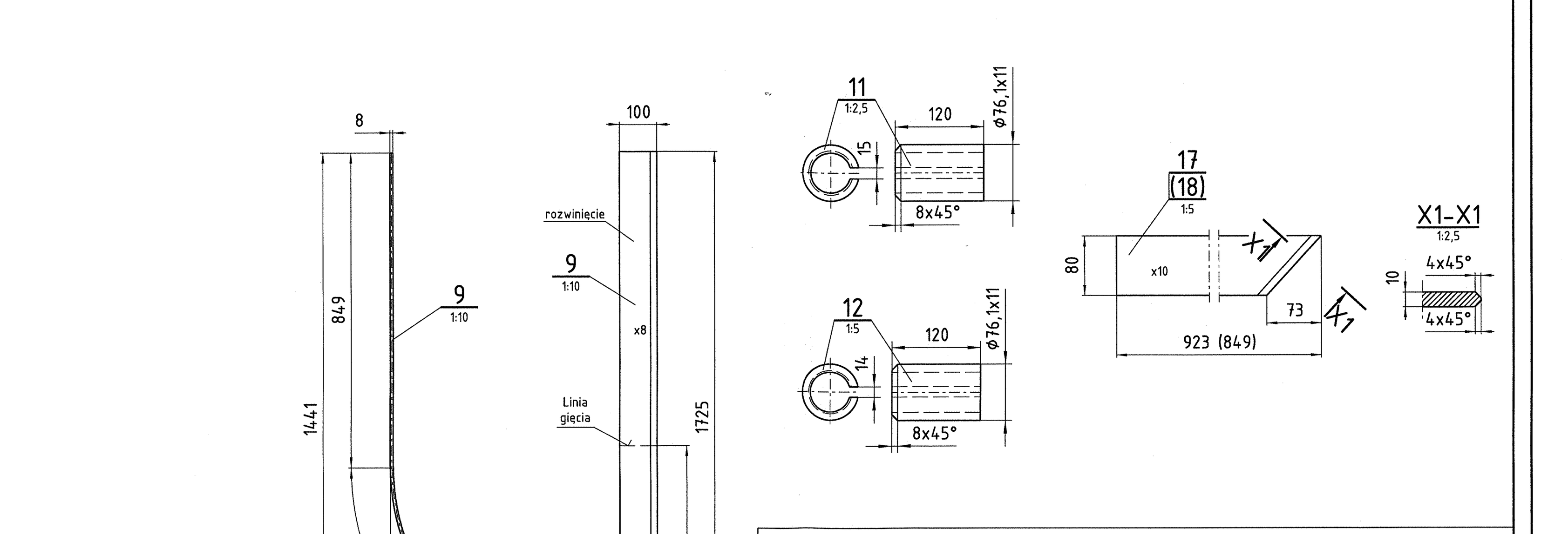

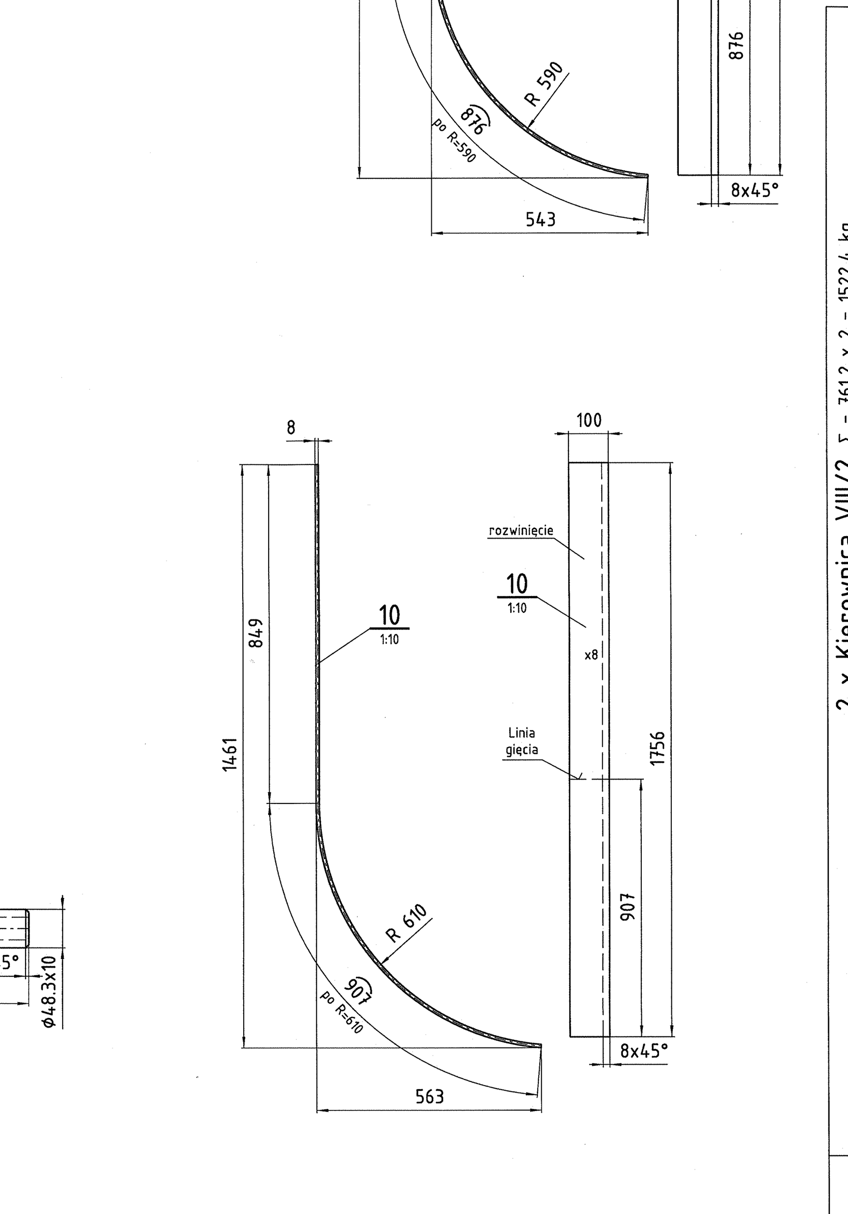

Uwaga:
1. Pokazano wykonanie prawe, wykonanie lewe wg lustrzanego odbicia
2. Poz. 8 pokazano w wykonaniu lewym, wykonanie prawe wg lustrzanego odbicia.
3. Poz. 9, 10 pokazano w wykonaniu prawym, wykonanie lewe wg lustrzanego odbicia.
4. Poz. 9-15,17,18 sczepić do transportu do przypisanym im segmentom.

Kierownica VIII/3 Σ = 759,2 kg

Segment	Poz.	Nazwa	Nr normy / Nr rysunku	Ilość szt.	Materiał / Nr normy	Masa jedn.	Masa całk.	Uwagi [1]
Segment 4 (Σ = 142,4 kg)	18	Bl.10x80x849		1	Creusabro 4800		5,1	
	17	Bl.10x80x923		1	Creusabro 4800		5,6	
	16	Bl.8x801x1699		1	Creusabro 4800		12,9	
	13	Bl.8x140x140		3	Creusabro 4800	1,2	3,6	
	12	Rura Ø76,1x11 l=120		1	EN 10028-2 16Mo3		2,1	
	11	Rura Ø76,1x11 l=120		1	EN 10028-2 16Mo3		2,1	
	10	Bl.8x100x1756		1	Creusabro 4800		11,0	1xprawe
	9	Bl.8x100x1725		1	Creusabro 4800		10,8	1xprawe
	8	Bl.8x50x1805		2	Creusabro 4800	5,7	11,4	1xlewe 1xprawe
	6	Rura Ø48.3x10 l=579		2	EN 10028-2 16Mo3	5,5	11,0	
	3	Bl.8x579x1838		1	Creusabro 4800		66,8	
Segment 3 (Σ = 92,4 kg)	5	Rura Ø48.3x10 l=688		2	EN 10028-2 16Mo3	6,5	13,0	
	2	Bl.8x688x1838		1	Creusabro 4800		79,4	
3 x Segment 2 (Σ = 128,6 x 3 = 385,8 kg)	18	Bl.10x80x849		1	Creusabro 4800		5,1	
	17	Bl.10x80x923		1	Creusabro 4800		5,6	
	16	Bl.8x801x1699		1	Creusabro 4800		12,9	
	13	Bl.8x140x140		1	Creusabro 4800		1,2	
	8	Bl.8x50x1805		2	Creusabro 4800	5,7	11,4	1xlewe 1xprawe
	5	Rura Ø48.3x10 l=688		2	EN 10028-2 16Mo3	6,5	13,0	
	2	Bl.8x688x1838		1	Creusabro 4800		79,4	
Segment 1 (Σ = 138,6 kg)	18	Bl.10x80x849		1	Creusabro 4800		5,1	
	17	Bl.10x80x923		1	Creusabro 4800		5,6	
	16	Bl.8x801x1699		1	Creusabro 4800		12,9	
	13	Bl.8x140x140		3	Creusabro 4800	1,2	3,6	
	10	Bl.8x100x1756		1	Creusabro 4800		11,0	1xlewe
	9	Bl.8x100x1725		1	Creusabro 4800		10,8	1xlewe
	8	Bl.8x50x1805		2	Creusabro 4800	5,7	11,4	1xlewe 1xprawe
	4	Rura Ø48.3x10 l=586		2	EN 10028-2 16Mo3	5,5	11,0	
	1	Bl.8x582x1838		1	Creusabro 4800		67,2	

[1] W przypadku braku "Listy części" należy podać rodzaj dokumentu kontrolnego.

2 x Kierownica VIII/2 Σ = 761,2 x 2 = 1522,4 kg

Segment	Poz.	Nazwa	Nr normy / Nr rysunku	Ilość szt.	Materiał / Nr normy	Masa jedn.	Masa całk.	Uwagi [1]
Segment 4 (Σ = 142,8 kg)	16	Bl.8x801x1699		1	Creusabro 4800		12,9	
	15	Bl.10x80x979		1	Creusabro 4800		6,1	
	14	Bl.10x80x984		1	Creusabro 4800		6,2	
	13	Bl.8x140x140		2	Creusabro 4800	1,2	2,4	
	12	Rura Ø76,1x11 l=120		1	EN 10028-2 16Mo3		2,1	
	11	Rura Ø76,1x11 l=120		1	EN 10028-2 16Mo3		2,1	
	10	Bl.8x100x1756		1	Creusabro 4800		11,0	1xprawe
	9	Bl.8x100x1725		1	Creusabro 4800		10,8	1xprawe
	8	Bl.8x50x1805		2	Creusabro 4800	5,7	11,4	1xlewe 1xprawe
	6	Rura Ø48.3x10 l=579		2	EN 10028-2 16Mo3	5,5	11,0	
	3	Bl.8x579x1838		1	Creusabro 4800		66,8	
Segment 3 (Σ = 92,4 kg)	5	Rura Ø48.3x10 l=688		2	EN 10028-2 16Mo3	6,5	13,0	
	2	Bl.8x688x1838		1	Creusabro 4800		79,4	
3 x Segment 2 (Σ = 129,0 x 3 = 387,0 kg)	16	Bl.8x801x1699		1	Creusabro 4800		12,9	
	15	Bl.10x80x979		1	Creusabro 4800		6,1	
	14	Bl.10x80x984		1	Creusabro 4800		6,2	
	8	Bl.8x50x1805		2	Creusabro 4800	5,7	11,4	1xlewe 1xprawe
	5	Rura Ø48.3x10 l=688		2	EN 10028-2 16Mo3	6,5	13,0	
	2	Bl.8x688x1838		1	Creusabro 4800		79,4	
Segment 1 (Σ = 139,0 kg)	16	Bl.8x801x1699		1	Creusabro 4800		12,9	
	15	Bl.10x80x979		1	Creusabro 4800		6,1	
	14	Bl.10x80x984		1	Creusabro 4800		6,2	
	13	Bl.8x140x140		2	Creusabro 4800	1,2	2,4	
	10	Bl.8x100x1756		1	Creusabro 4800		11,0	1xlewe
	9	Bl.8x100x1725		1	Creusabro 4800		10,8	1xlewe
	8	Bl.8x50x1805		2	Creusabro 4800	5,7	11,4	1xlewe 1xprawe
	4	Rura Ø48.3x10 l=586		2	EN 10028-2 16Mo3	5,5	11,0	
	1	Bl.8x582x1838		1	Creusabro 4800		67,2	

Kierownica VIII/1 Σ = 758,7 kg

Segment	Poz.	Nazwa	Nr normy / Nr rysunku	Ilość szt.	Materiał / Nr normy	Masa jedn.	Masa całk.	Uwagi [1]
Segment 4 (Σ = 142,3 kg)	15	Bl.10x80x979		1	Creusabro 4800		6,1	
	14	Bl.10x80x984		1	Creusabro 4800		6,2	
	13	Bl.8x140x140		2	Creusabro 4800	1,2	2,4	
	12	Rura Ø76,1x11 l=120		1	EN 10028-2 16Mo3		2,1	
	11	Rura Ø76,1x11 l=120		1	EN 10028-2 16Mo3		2,1	
	10	Bl.8x100x1756		1	Creusabro 4800		11,0	1xprawe
	9	Bl.8x100x1725		1	Creusabro 4800		10,8	1xprawe
	8	Bl.8x50x1805		2	Creusabro 4800	5,7	11,4	1xlewe 1xprawe
	7	Bl.8x737x1635		1	Creusabro 4800		12,4	
	6	Rura Ø48.3x10 l=579		2	EN 10028-2 16Mo3	5,5	11,0	
	3	Bl.8x579x1838		1	Creusabro 4800		66,8	
Segment 3 (Σ = 92,4 kg)	5	Rura Ø48.3x10 l=688		2	EN 10028-2 16Mo3	6,5	13,0	
	2	Bl.8x688x1838		1	Creusabro 4800		79,4	
3 x Segment 2 (Σ = 128,5 x 3 = 385,5 kg)	15	Bl.10x80x979		1	Creusabro 4800		6,1	
	14	Bl.10x80x984		1	Creusabro 4800		6,2	
	8	Bl.8x50x1805		2	Creusabro 4800	5,7	11,4	1xlewe 1xprawe
	7	Bl.8x737x1635		1	Creusabro 4800		12,4	
	5	Rura Ø48.3x10 l=688		2	EN 10028-2 16Mo3	6,5	13,0	
	2	Bl.8x688x1838		1	Creusabro 4800		79,4	
Segment 1 (Σ = 138,5 kg)	15	Bl.10x80x979		1	Creusabro 4800		6,1	
	14	Bl.10x80x984		1	Creusabro 4800		6,2	
	13	Bl.8x140x140		2	Creusabro 4800	1,2	2,4	
	10	Bl.8x100x1756		1	Creusabro 4800		11,0	1xlewe
	9	Bl.8x100x1725		1	Creusabro 4800		10,8	1xlewe
	8	Bl.8x50x1805		2	Creusabro 4800	5,7	11,4	1xlewe 1xprawe
	7	Bl.8x737x1635		1	Creusabro 4800		12,4	
	4	Rura Ø48.3x10 l=586		2	EN 10028-2 16Mo3	5,5	11,0	
	1	Bl.8x582x1838		1	Creusabro 4800		67,2	

[1] W przypadku braku "Listy części" należy podać rodzaj dokumentu kontrolnego.

Revision History / Historia zmian

Rev./Rew.	Description / Opis	Date/Data	Designed by/Opracował	Date/Data	Checked by/Sprawdził	Date/Data	Approved by/Zatwierdził
0	Pierwsze wydanie	25.09 2013	T.Wiśniowski	25.09 2013	P.Czajka	25.09 2013	G. Śmieja

Project designer / Projektant prowadzący: Z. Adamczyk	Dept./Dział: K131	Group/Zespół: 6115	Type/Typ: SCR POŁANIEC-K6	
Department Manager / Kierownik pracowni: G. Śmieja				
Drwg No./Nr rys.: 165009-611506R	Rev./Rew.: 0	Scale/Skala: 1:25	Size/Format: A0 (841x1486)	Weight/Masa [kg]: wg tab.

RAFAKO

Name/Nazwa:

Kierownica VIII - wyk. prawe i lewe

Replaced drwg/Zastąpiony rys.:

Replaced by drwg/Zastąpiony przez rys.:

This technical drawing is the property of RAFAKO SA. It is prohibited to copy or use it as a whole or in part without written permission. Infringement of this provision will be settled according to Civil and Penal Code.

Niniejszy rysunek techniczny jest własnością RAFAKO S.A.. Kopiowanie lub wykorzystywanie w całości lub w części bez pisemnej zgody jest zabronione. Naruszenie zastrzeżenia będzie dochodzone zgodnie z przepisami kodeksu cywilnego i karnego.